Ansicht Stahlportal / Prospetto portale in acciaio
M 1:25

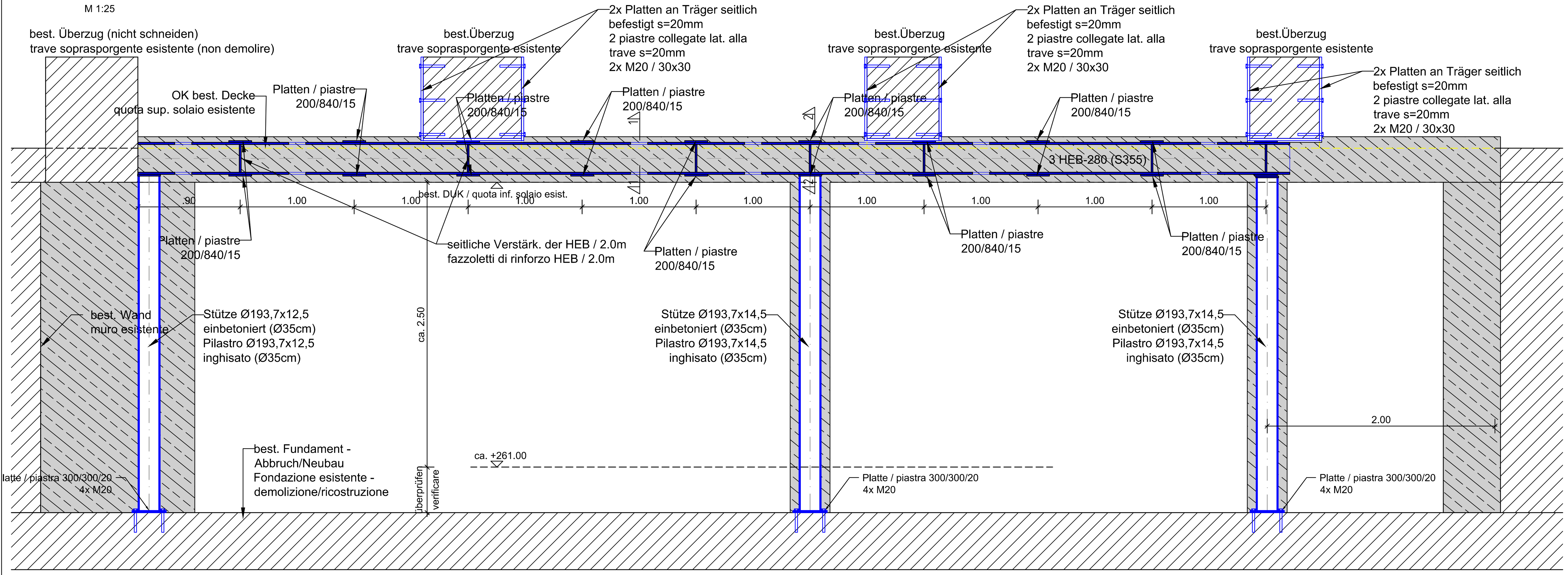

Querschnitt 1-1
Sezione trasv. 1-1
M 1:25

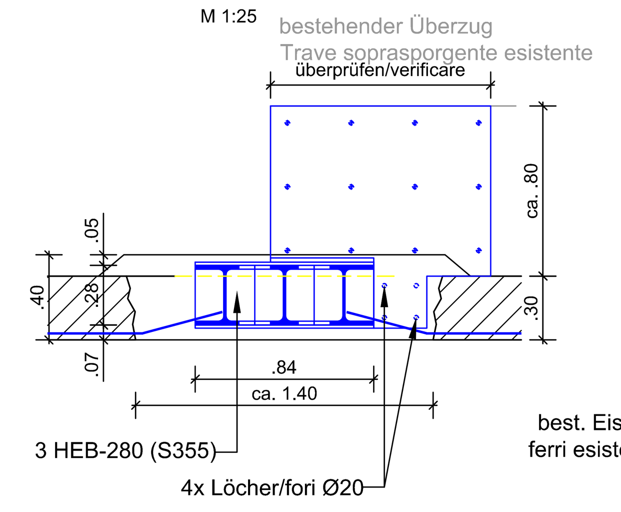

Querschnitt 2-2
Sezione trasv. 2-2
M 1:25

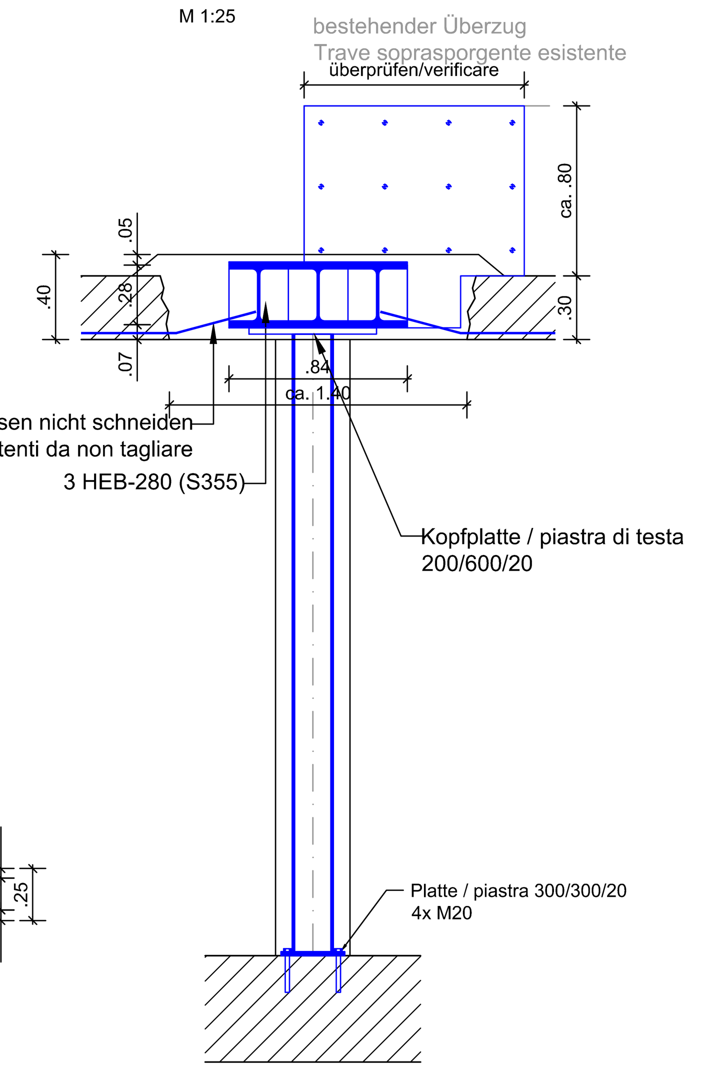

Seitliche Platte
Piastra laterale

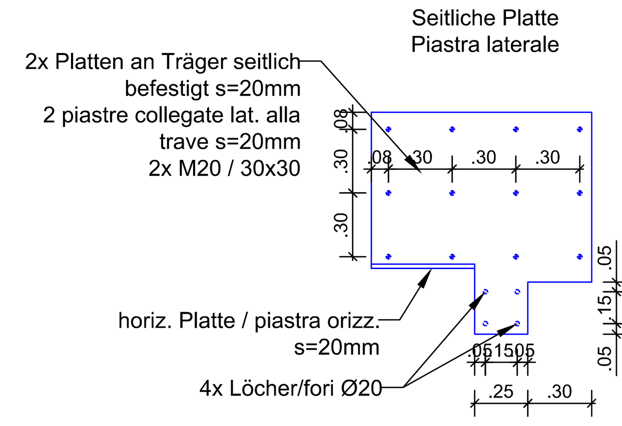

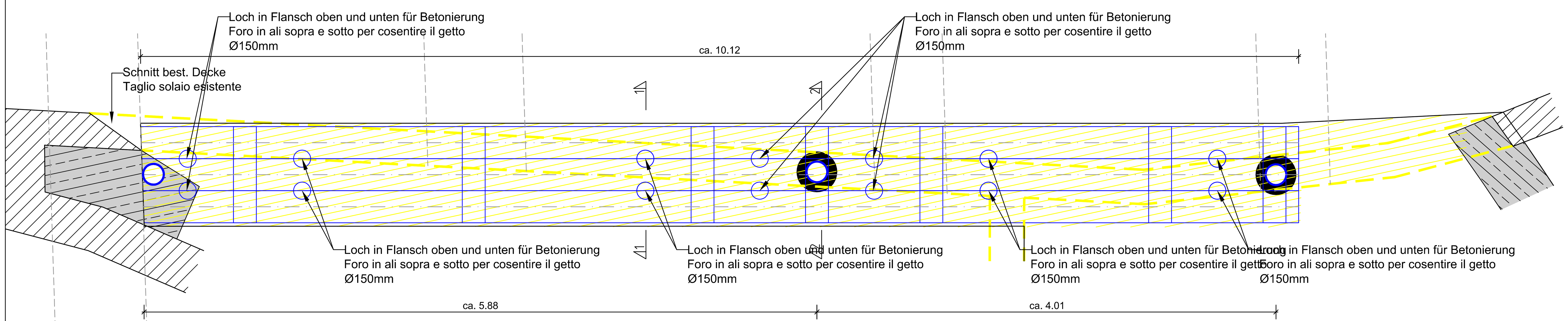

Grundriss Stahlportal / Pianta portale in acciaio
M 1:25

Schnitt / Sezione J3-J3
Vertikalschnitt / Sezione verticale M 1:25

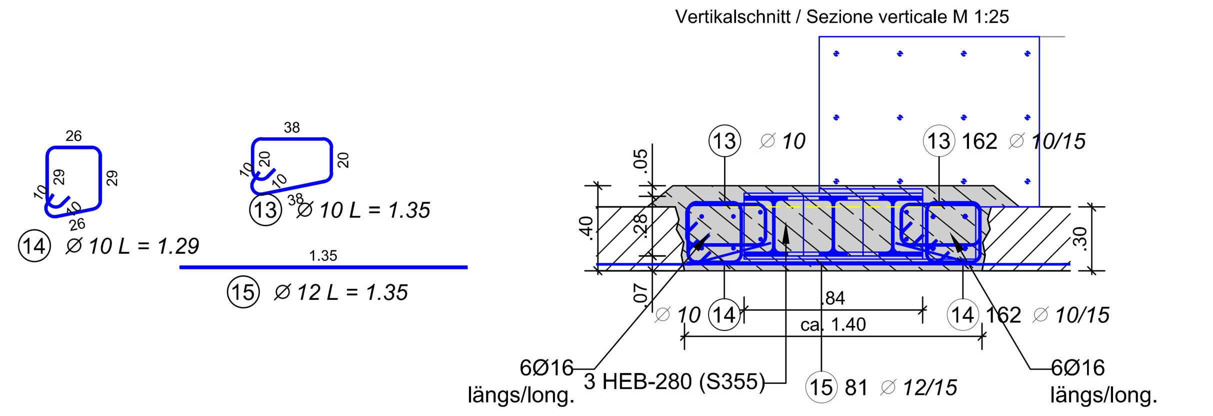

Schnitt / Sezione J2-J2
Vertikalschnitt / Sezione verticale M 1:25

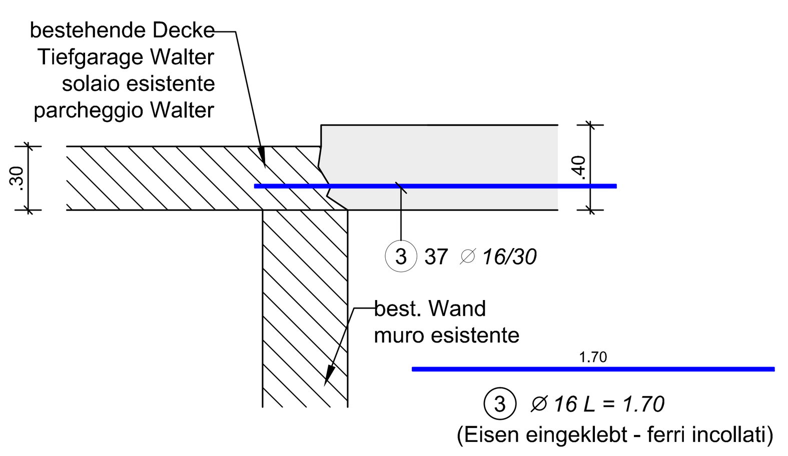

Schnitt / Sezione J-J
Vertikalschnitt / Sezione verticale M 1:25

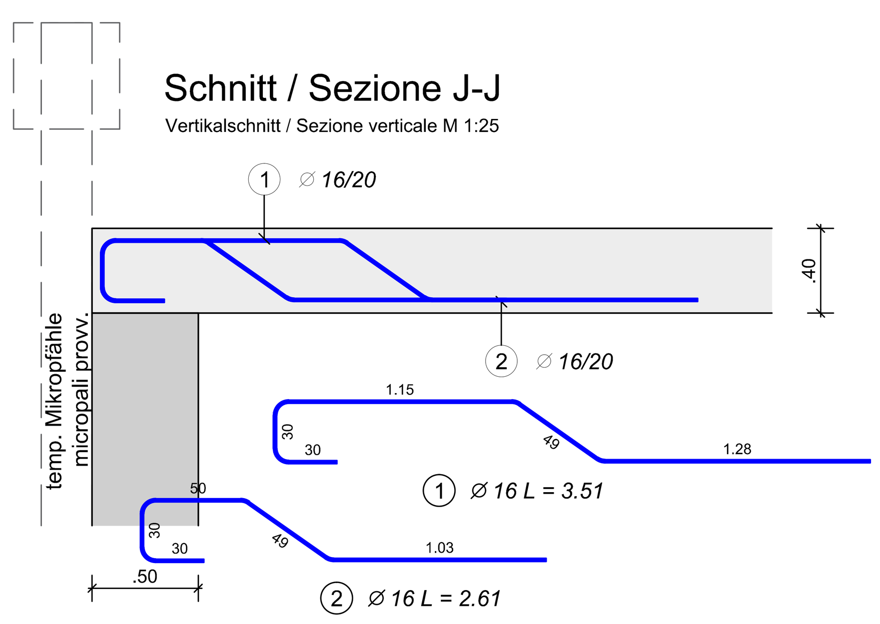

Detail Bewehrungslagen
dettaglio posizione armatura

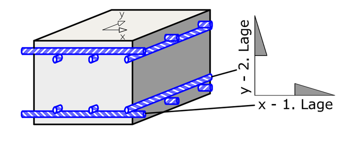

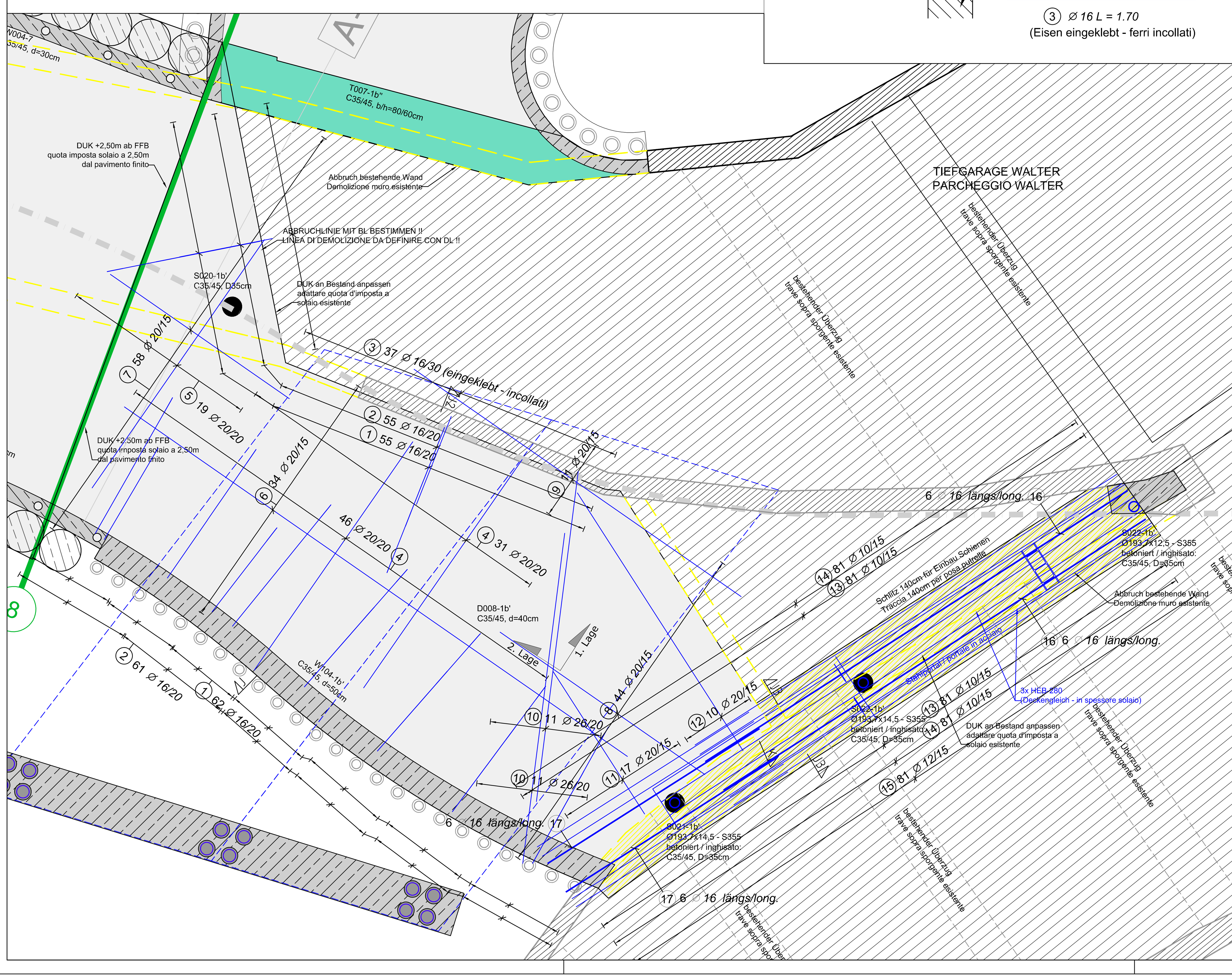

PRÜF- UND WARNPFLICHT - OBBLIGO DI VERIFICA

Alle auf dem Plan angegebenen Maße und Bauteile sind vor der Ausführung zu überprüfen.
Bei Abweichungen bitten wir vor der Ausführung um Rücksprache mit der Bauleitung.

Alle Bauteile dürfen erst nach der Freigabe durch die Bauleitung betoniert werden.

Tutte le misure e gli elementi costruttivi riportate sui disegni devono essere controllate prima dell' esecuzione.
In caso di divergenza contattare la direzione lavori prima dell' esecuzione.

Tutte le parti strutturali possono essere gettate solo dopo l'approvazione della direzione lavori

ANMERKUNG - INDICAZIONI

Es besteht urheber- und patentrechtliche Schutz der Planunterlagen.
Vervielfältigung oder anderweitige Verwendung nur mit Zustimmung des Planverfassers.

I disegni sono protetti da diritti d'autore.
Riproduzione ed utilizzi vari solo a seguito di autorizzazione da parte dell'autore.

MATERIAL - MATERIALE

Betondruckfestigkeitsklasse	C35/45	Resistenza calcestruzzo
Expositionsklasse	XF4	Classe di esposizione
Größtkorn	GK22	Aggregato massimo
Konsistenzklasse	F3	Classe di consistenza
Max. W/B	0,55	Max. A/C
Rippenstahl	B450C	Acciaio in barre
Betonstahlmatten	B450A	Reti elettrosaldate
Betondeckung	3,5 cm	Copriferro
Feuerwiderstandsklasse	R120	Classe di resistenza al fuoco
Profilstahl	S355	Acciaio da carpenteria

LEGENDE - LEGENDA

Stahlbetonmauer Schnitt		Muro C.A. sezione
Stahlbetondecke Schnitt		Solaio C.A. sezione
Stahlbetondecke Ansicht		Solaio C.A. prospetto
Stahlbetonträger		Trave C.A.
Stahlbetonstütze		Pilastro C.A.
Tragstruktur oberhalb		Struttura portante sopra
Profilstahl		Acciaio da carpenteria
Decke	D	Solaio
Träger	T	Trave
Wand	W	Muro
Stütze	S	Pilastro
Fundament	F	Fondazione

Stabstahl

Pos.	Anzahl Gesamt	Ø	Symbol	Länge (m)	B450C Ø 10	Ø 12	Ø 16	Ø 20	Ø 26
1	117	16	1.28 49 30.00 1.15 30.00	3,51			410,67		
2	116	16	1.03 30.00 49 49.50 30.00	2,61			302,76		
3	37	16	1.70	1,70			62,90		
4	77	20	22.00 5.00	5,22				401,94	
5	19	20	22.00 a=1.28-5.87	4,53 *				86,07	
6	34	20	11.00	11,00				374,00	
7	58	20	a=3.01-4.79	3,90 *				225,91	
8	44	20	a=3.32-5.70	4,50 *				198,22	
9	11	20	7.15	7,15				78,65	
10	22	26	21.50 5.99 5.99	6,20					136,40
11	17	20	a=68.00-5.41	3,04 *				51,77	
12	10	20	5.50	5,50				55,00	
13	162	10	9.50 38.00 30.00	1,35	218,70				
14	162	10	9.50 26.00 29.00	1,29	208,98				
15	81	12	1.35	1,35		109,35			
16	12	16	9.00	9,00			108,00		
17	12	16	4.50	4,50			54,00		
Längen nach Ø geordnet (m)					427,68	109,35	938,33	1471,56	136,40
Mengeneinheit Einzelstab (kg/m)					0,62	0,89	1,58	2,47	4,17
Zwischensumme nach Ø (kg)					263,88	97,10	1482,56	3634,74	568,52
GESAMTMENGE (kg)					6046,80				

* Mittlere Länge

Autonome Provinz Bozen - Provincia Autonoma di Bolzano
Stadtgemeinde Bozen - Comune di Bolzano

STÄDTEBAULICHER AUFWERTUNGSPLAN - ZONE PERATHONERSTRASSE - SÜDTIROLERSTRASSE
PIANO DI RIQUALIFICAZIONE URBANISTICA - ZONA VIA PERATHONER - ALTO ADIGE

WaltherPark

TUNNEL - VORARBEITEN FÜR DIE VERBINDUNG DES PARKPLATZES AM WALTHERPLATZ UND ANPASSUNG DER INFRASTRUKTUREN
TUNNEL - LAVORI PROPEDEUTICI PER IL COLLEGAMENTO DEL PARCHEGGIO DI PIAZZA WALTHER E ADEGUAMENTO SOTTOSERVIZI

Proprietà / Eigentümer: Città di Bolzano Stadt Bozen — Città di Bolzano - Stadt Bozen, vicolo Gumer 7 - 39100 Bolzano - Bozen

Projektausführerin / Soggetto Attuatore: WaltherPark s.p.a. — SIGNA eine Gesellschaft der SIGNA Gruppe | una Società del Gruppo SIGNA

General Contractor / Projektmanagement: ICM Italia General Contractor Srl, Waltherplatz | piazza Walther n. 22 | 39100 Bolzano - Bozen

Generalplaner / Progettista generale: DMA ITALIA srl, Waltherplatz | piazza Walther n. 22 | 39100 Bolzano - Bozen

Planungsteam / Team di Progettazione: ATA engineering (AE 13.0043); planpunkt — Handwerkerstraße Süd, 1, I - 39044 NEUMARKT (BZ), Tel. 0471-811511, Email: info@planpunkt.net, MwSt.Nr. 02610700219; in.ge.na. ingenieurwesen geologie naturraumplanung / ingegneria geologia natura e pianificazione; BVR Büro für Verkehrs- und Raumplanung; Snøhetta; Stefan Bernard Landschaftsarchitekten, Monumentenstraße 33-34 | Aufgang A, D-10829 Berlin; area7 architetti associati; Ingenieurteam Studio di ingegneria BERGMEISTER; SECURPLAN; Geologia e Ambiente Geologie und Umweltschutz

Projektant Tragwerk Tunnel: / Progettista strutturale Tunnel: ORDINE DEGLI INGEGNERI DELLA PROV. DI BOLZANO Dr. Ing. RUDI BERTAGNOLLI Nr. 1333 INGENIEURKAMMER DER PROVINZ BOZEN

Stempel Gemeinde

Planungsphase | Fase	AUSFÜHRUNGSPROJEKT - PROGETTO ESECUTIVO
Planinhalt | Descr. Tav.	Decke BF1b' Bewehrung unten | Solaio BF1b' armatura inferiore
Plankodierung | Cod.	- Index -
Planart | Tipologia	Statisches Projekt: Tunnel / Progetto strutturale: tunnel
	Maßstab - Scala: 1:50 - 1:25 — Format | Formato:
	Datum - Data: November/Novembre 2018 — Gez: AZ
	Plannummer - nr. Tav.: D.03.05a

D.03.05a Decke BF1b-1 Bewehrung unten.dwg